第4回オンザコートカップ 兼 第48回宮崎県ミニバスケットボール夏季交歓大会
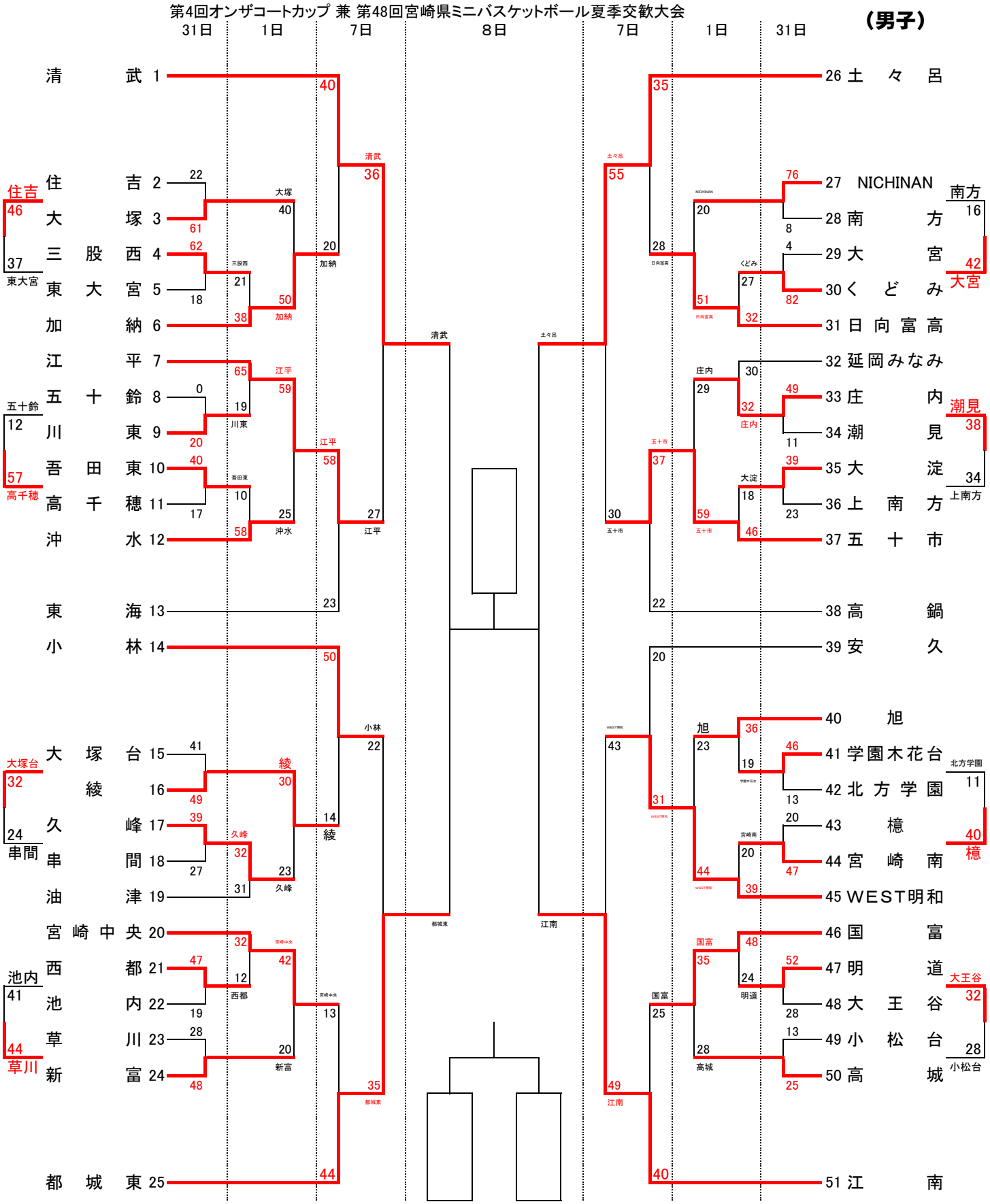
（男子）